ELIMINADOR DE NÉVOAS
MAXICHEVRON®

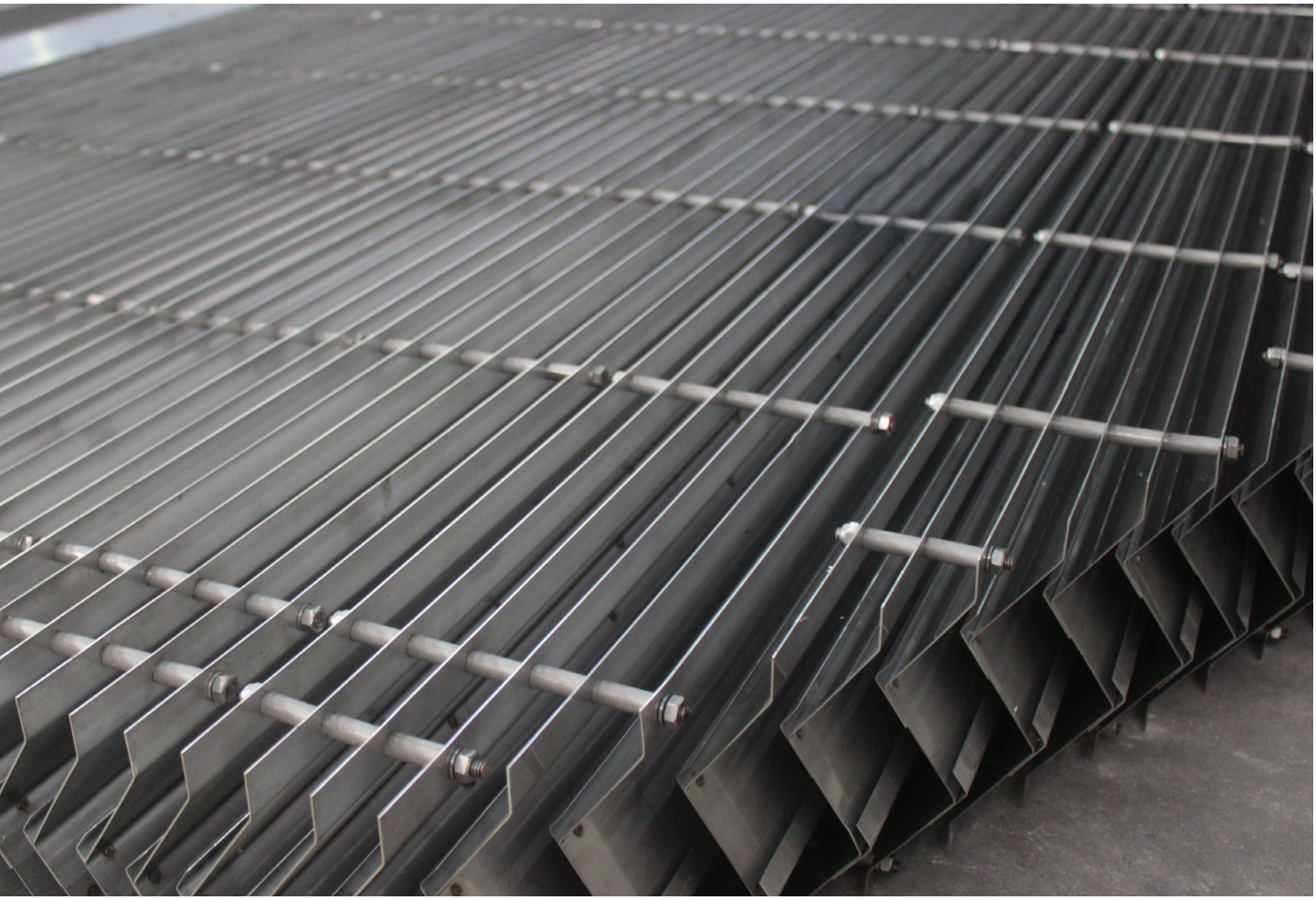

Sobre

O MaxiChevron®, da família de eliminadores de névoas de alto desempenho e alta resistência, é um equipamento construído com um conjunto de lâminas paralelas com perfis angulares, projetadas para o escoamento de fase gás-líquido na vertical ou horizontal. É ideal para aplicações com sólidos ou fluidos viscosos, tolerando altas cargas de líquido.

À medida que o gás com partículas líquidas percorre as lâminas do MaxiChevron®, sua disposição e geometria provocam mudanças em sua direção. Em razão de possuir maior inércia que a corrente gasosa, as partículas líquidas não são capazes de acompanhar o fluxo de gás, assim forçando-as contra as lâminas do MaxiChevron®.

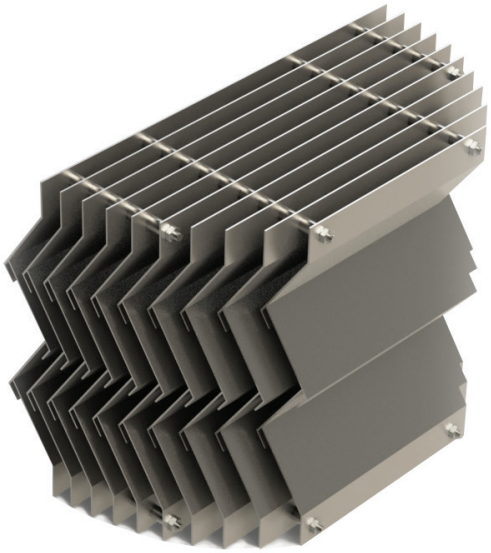

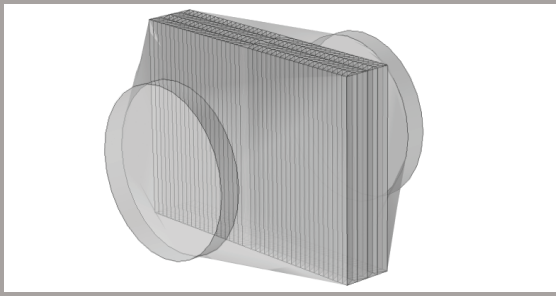

Os eliminadores de névoas MaxiChevron® podem ser instalados externamente. Este arranjo é favorecido nas situações em que há espaço disponível ou em que as características de concentração ou incrustação do caldo justifiquem um projeto mais robusto, com lavagens frequentes e contínuas.

Benefícios

- Alta variedade de materiais;
- Alta eficiência de separação;
- Baixo custo de manutenção.
- Baixa perda de carga;

Materiais

Os eliminadores de névoas MaxiChevron® podem ser fabricados em materiais metálicos e plásticos

MaxiChevron® produzido em PTFE

Curvas de eficiência

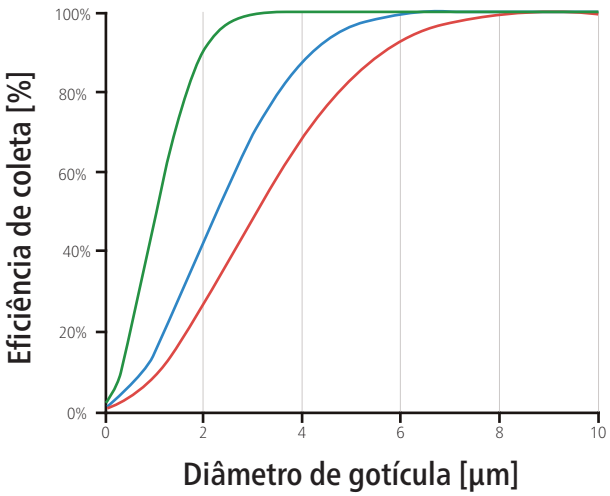

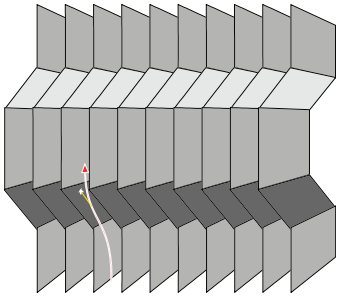

MaxiChevron® 41235 de fluxo vertical

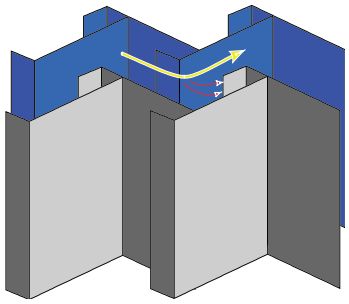

MaxiChevron® 41125H de fluxo horizontal